ATTENZIONE : QUESTA TAVOLA SENZA LA FIRMA DI CONVALIDA AVVIO ATTREZZATURE DA PARTE DEL COMMITTENTE E' DA CONSIDERARSI NULLA.

PROVVISORIO

DEFINITIVO

QUESTO DISEGNO VA CONSIDERATO COME :

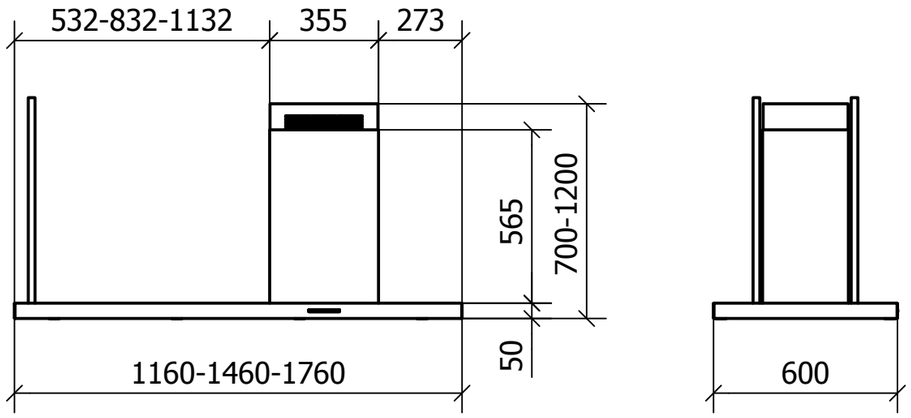

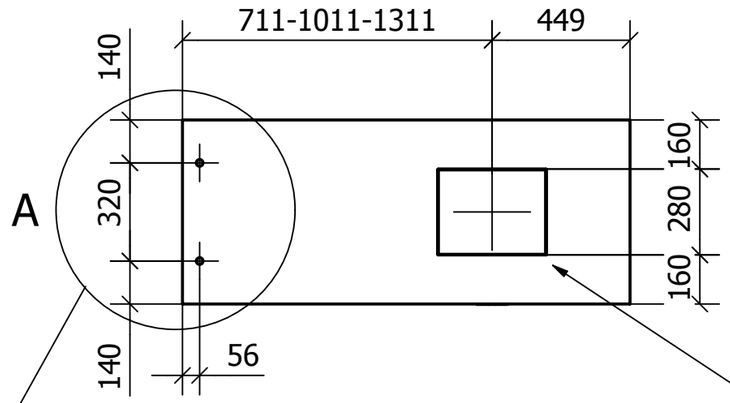

A (1 : 10)

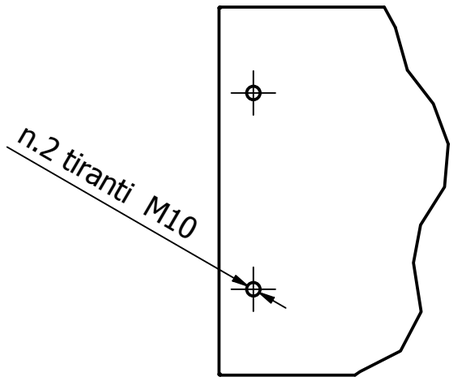

FORATURA FISSAGGIO CAMINO
SCALA 1:5

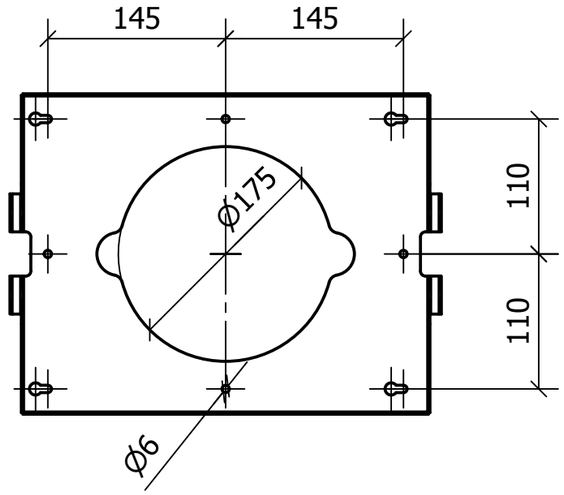

MATERIALE			MODELLO: ELEA ISOLA		SCALA: 1:20	EUROPEAN METHOD
			DATA PRESENTAZIONE: 30/07/18	DERIVATO DA: Modello di serie		
TRATTAMENTO			DESCRIZIONE: PROIEZIONI (sotto-fronte-fianco)	FIRMA EMISSIONE	FIRMA VERIFICA	FIRMA APPROVAZIONE
PROGETTATO DA: De Marchi Andrea	DISEGNATO DA: De Marchi Andrea	TAV.: 1 di 1	DATA: 19/02/2016			
INDUSTRIA CAPPE PER CUCINA baraldi via Togliatti 26, 20030 Senago (MI)		Quality Managment System Conforms to ISO 9001:2000	IDENTIFICAZIONE: ELEA ISOLA installazione			Rev. 00
			NOTE		TOLLERANZE GENERALI: ±0.5	